STAFFA DI SOSTEGNO PER CARTELLI DI IDENTIFICAZIONE LINEE A.T.

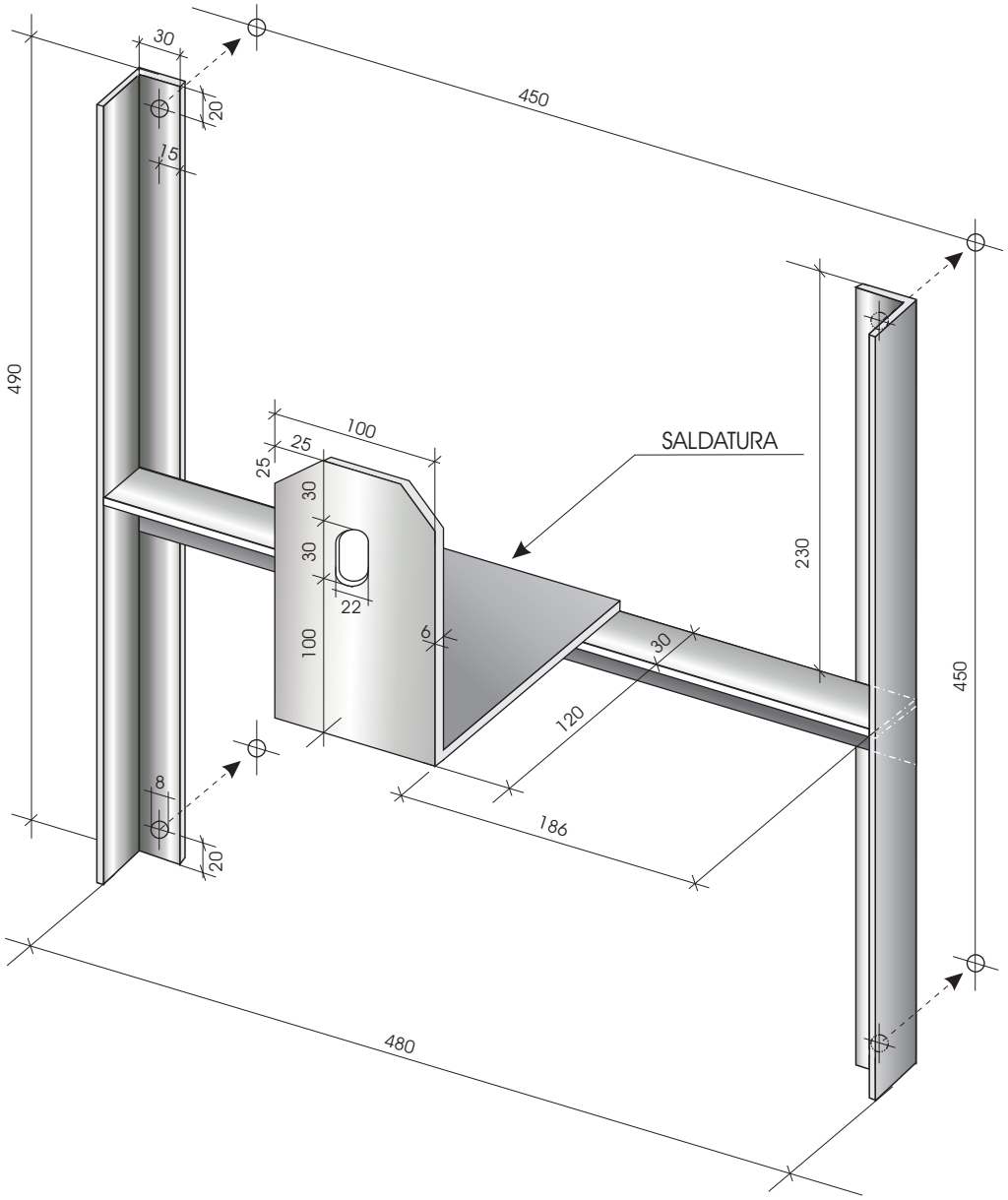

PESO TEORICO KG. 4,04

BULLONI CON RONDELLE E GROVER IN ACCIAIO INOX DA Ø 6 x 18

PROFILATI ANGOLARI NP 30x30x4 ZINCATI A CALDO